PŮDORYS

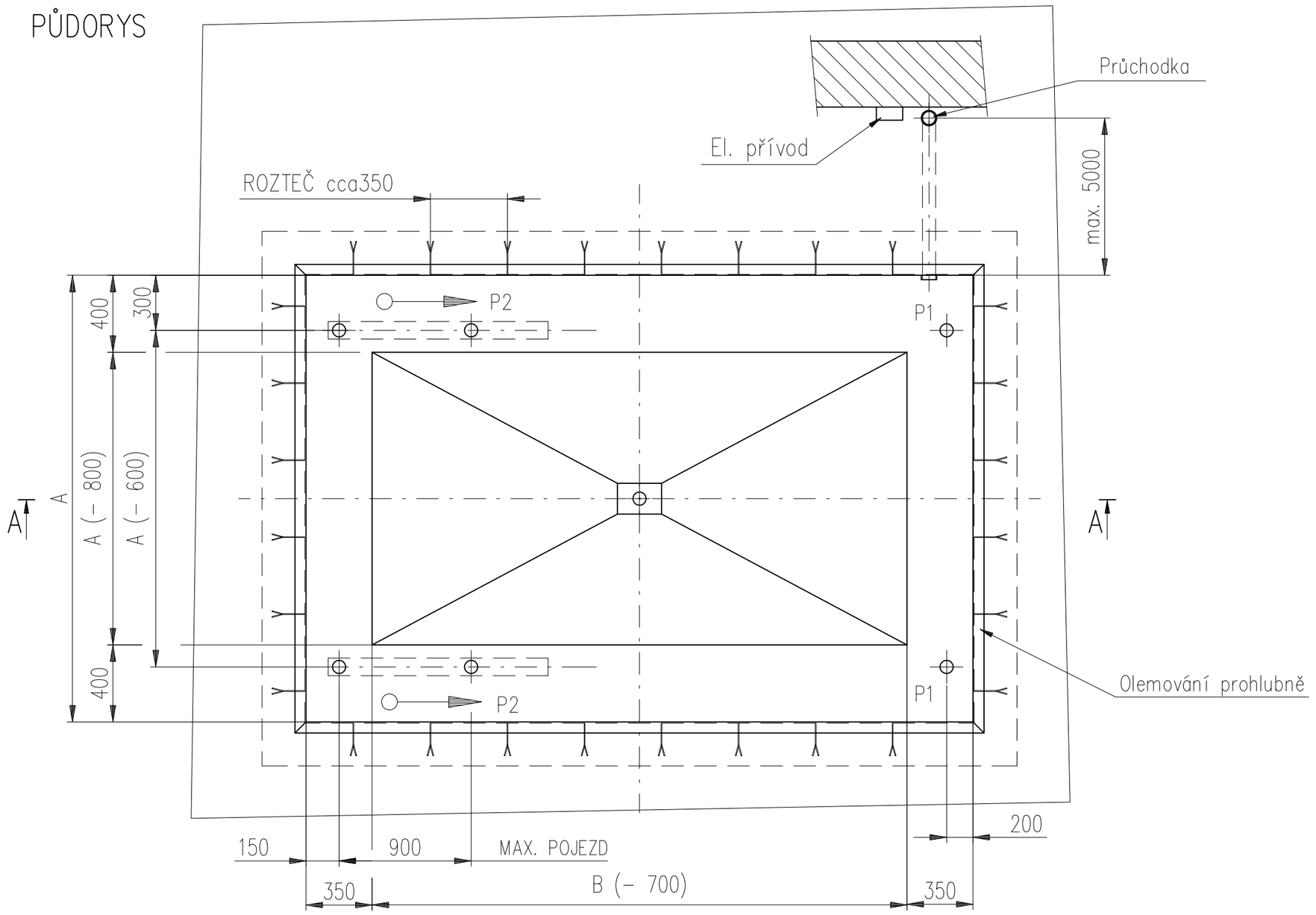


A–A

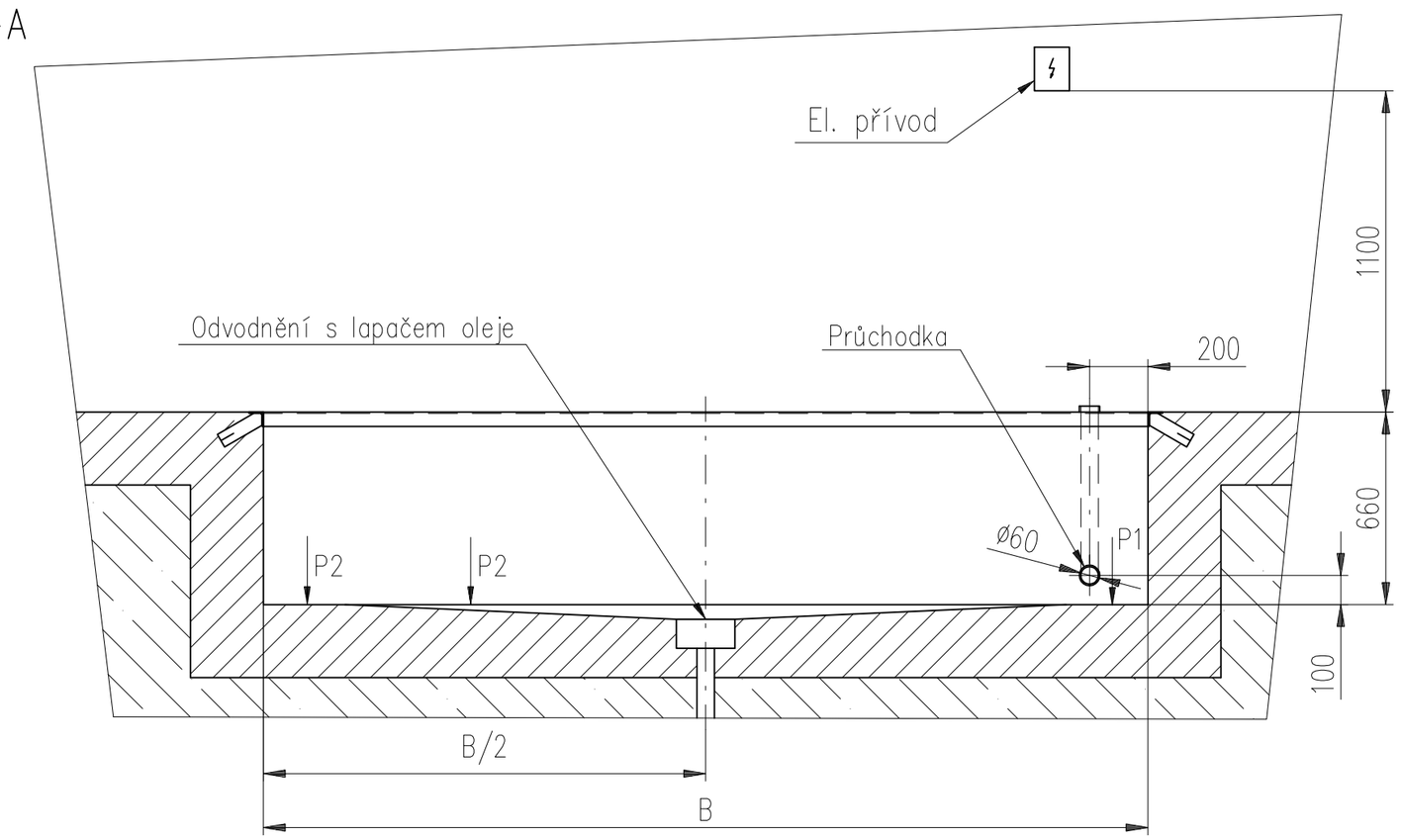


Objednavatel : .....
SOD č. (Obj.č. ) : .....
Tímto potvrzuji převzetí výkresu stavebních úprav

.....datum,podpis,razítko

**ZATÍŽENÍ PROVOZEM**

P1 – 28 kN ( 2 x NEPOHYBLIVÁ )
P2 min. – 28 kN ( POJEZD )
P2 max. – 35 kN ( POJEZD )

## OBJEDNAVATEL DODÁ A ZAJISTÍ VLASTNÍM NÁKLADEM

1 – zhotovení prohlubně pro hydr. plošinu
2 – odvodnění prohlubně s lapačem oleje (opatření proti zaplavení prohlubně)
3 – osazení a proarmování lemového rámu – min. L 50x50x5
4 – bezpečnostní nátěr lemového rámu (žluto/černé pruhování)
5 – osazení průchodky pro elektroinstalaci min.∅60mm,
(doporučujeme osadit kopoflex 75/61,výrobce KOPOS Kolín)
min.rádius ohybu 150mm – vyústit k předpokládanému umístění el. rozvaděče
( do 5m od prohlubně ) - do průchodky vložit pomocný vytahovací drát
6 – olejivzdorný nátěr dna prohlubně a stěn do výšky 100 mm
7 – instalaci el.přívodu k předpokládanému umístění el. rozvaděče s vlastním jištěním 3+PE+N,400/230V,50Hz,TN-S a s chráničem 30mA, pro instalovaný výkon 5,5 kW, doložený revizní zprávou (volný konec kabelu do ovládací skříně min. 1,5m), přívodní kabel CYKY 5x4 , jistič min. 32B
8 – současně s přívodem přivést vodič CY (žlutozelený) s průřezem podle ČSN 33 2000-4-41 pro připojení plošiny na doplňující ochranné pospojování (volný konec kabelu do ovládací skříně min.1,5m)
9 – pro montáž plošiny vhodné zdvihací zařízení

| Rozměr desky HP (š x d) | A | B |
|---|---|---|
| 2000x2500 | 2040 | 2540 |
| 2000x3000 | 2040 | 3040 |
| 2500x3500 | 2540 | 3540 |
| 3000x4000 | 3040 | 4040 |

!! VÝKRES MÁ POUZE INFORMATIVNÍ CHARAKTER, KONKRÉTNÍ STAVEBNÍ PŘIPRAVENOST JE NUTNÉ KONZULTOVAT S NAŠÍ FIRMOU !!
LEMOVACÍ RÁM LZE OBJEDNAT U NAŠÍ FIRMY

DESKA PLOŠINY BEZ SKLOPNÉHO PŘEJEZDOVÉHO PLECHU

| | | | | | |
|---|---|---|---|---|---|
| INDEX / ZMĚNA | | DATUM | PODPIS | ROVEX machinery | |
| ZN.MAT. | | | T.O. | HMOTNOST kg | MĚŘ. 1:20 |
| ROZM.–POLOT. | | | | | |
| POM. ZAŘ. | | | | ČSN | TŘ.Č. |
| VYPR. D.VIKTORIN | NORM.REF. | | | POZN. | Č. KUSOVNÍKU |
| PŘEZK. | | | | | |
| TECHNOL. | SCHVÁLIL | | 4.1.2021 | STARÝ V. | Č.V. |
| NÁZEV HP 6000 / BEZ PŘEJEZDOVÉHO PLECHU | | | | | |
| STAVEBNÍ ÚPRAVY HP 6000 | | | | 3 – HP – 01.21 | |
| | | | | Listů | List |